SPIERINGS KRANEN

Marke: SPIERINGS **Typ: SK377-AT3**

Traglasttabelle

Seriennummer	377xxx
Baujahr	20xx

	Max. Hublast	Max. Ausladung bei max. Last	Maximale Kapazität	Maximale Ausladung
Krangruppe : 3 nach NEN 2018 Lastspectrum : 2 nach NEN 2018 Gebrauchsklasse: A nach NEN 2018 Stabilität : nach NEN 2022	**7,5 ton**	**10,4 m**	**78 tm**	**33 m**

Geschwindigkeiten

Ausleger horizontal, sowie 30° steilgestellt

m/min	kg
18	7500
27	3750
36	1875
60	0

0 - 70 m/min

0 -1 U/min

Alle Bewegungen sind hydraulisch stufenlos regelbar.
30° Steilstellen aus dem Kranführerhaus oder über die Funksteuerung.
Verfahren des Krans im aufgerichteten Zustand nur unter Beachtung der speziellen Vorgaben (sehe Betriebsanleitung).
Angegebene Last ist Betriebslast.
Kran völlig ballastiert: 5700 kg.
Kran abstützen nach Vorschrift.
Schwenkbereich unbegrenzt (360°) in abgestütztem Stand.
Abstützbasis : nach Tabelle.
Arbeiten zulässig bis einschließlich Windstärke 7 (17m/sec)
Windoberfläche Last max. 1,2 m²/t bei Windstärke 7.
Temperaturbereich: -20°C bis +40°C.
Maximaler Hubseilzug 3750 kg, in allen Fällen zweisträngig
Kran abbauen ab Windstärke 9 (21 m/s) und wenn der Kran für eine längere Periode unbeaufsichtigt bleibt.

Änderungen vorbehalten

Traglasten bei Abstützbasis 6,90 m x 6,40 m

Ausleger horizontal Hakenhöhe 20 m (Höhe unter dem Ausleger 21,9 m)

Ausladung (m)	3,5	10,4	15	20	25	30	33
Betriebslast (kg)	7500	7030	5745	4845	4175	3665	3255	2925	2650	2420	2220	2050	1900
	7500	7500	6325	5260	4490	3905	3450	3080	2780	2530	2315	2130	1975

Ausleger 30° steilgestellt

Hakenhöhe (m)	24,4	27,7	30,6	33,5	35,7
Ausladung(m)	3,5	9,2	10	15	20	25	28,8
Betriebslast (kg)	7500	7500	6050	4935	4155	3580	3135	2780	2495	2255	2055	1900
	7500	6806	5440	4515	3845	3340	2945	2630	2370	2150	1965	

Traglasten bei Abstützbasis 6,90 m x 4,80 m

Ausleger horizontal Hakenhöhe 20 m (Höhe unter dem Ausleger 21,9 m)

Ausladung (m)	3,5	7,8	10	15	20	25	30	33
Betriebslast (kg)	7500	6250	4860	3955	3320	2850	2490	2205	1970	1775	1615	1475	1355	1250
	7500	7500	5470	4365	3610	3070	2660	2340	2080	1870	1690	1540	1415	1300

Ausleger 30° steilgestellt

Hakenhöhe (m)	24,8	27,7	30,6	33,5	35,7
Ausladung (m)	3,5	7	10	15	20	25	28,8
Betriebslast (kg)	7500	7500	5375	4170	3385	2835	2430	2115	1870	1665	1500	1360	1250
	7500	6260	4670	3740	3090	2620	2265	1985	1765	1580	1425	1295	

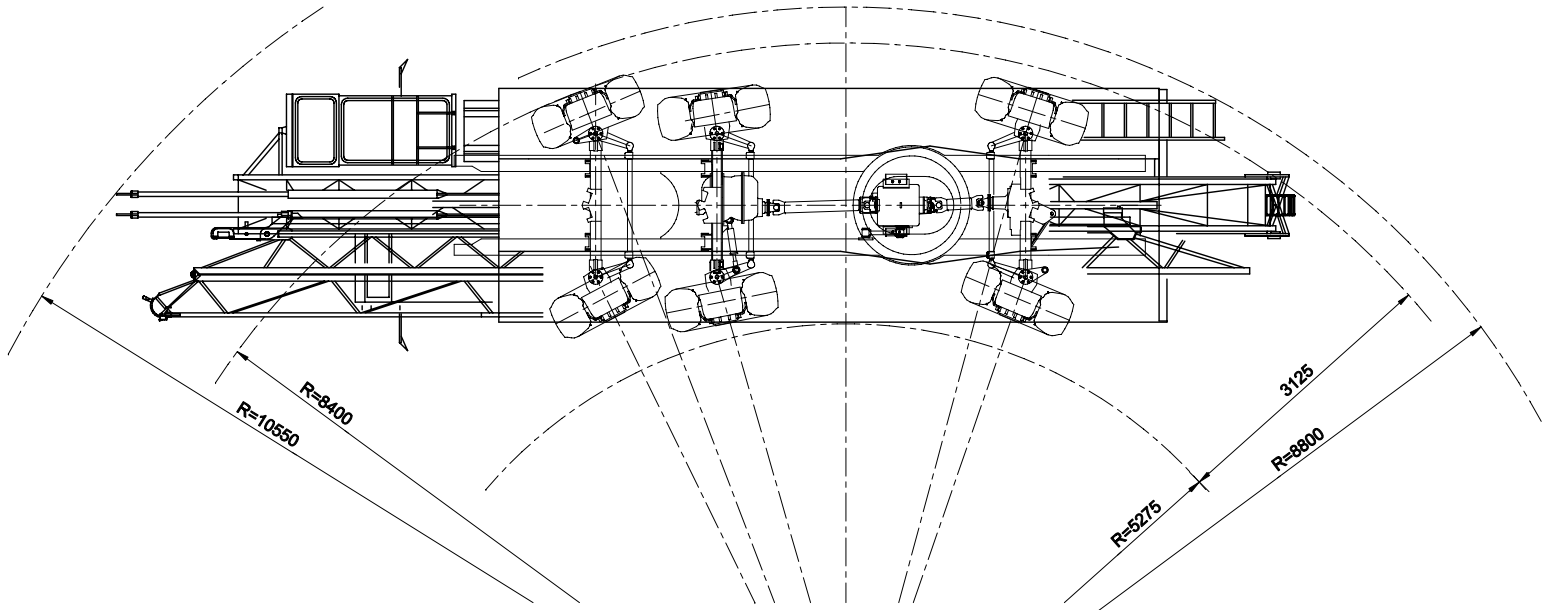

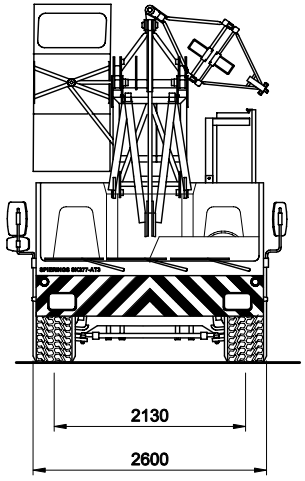

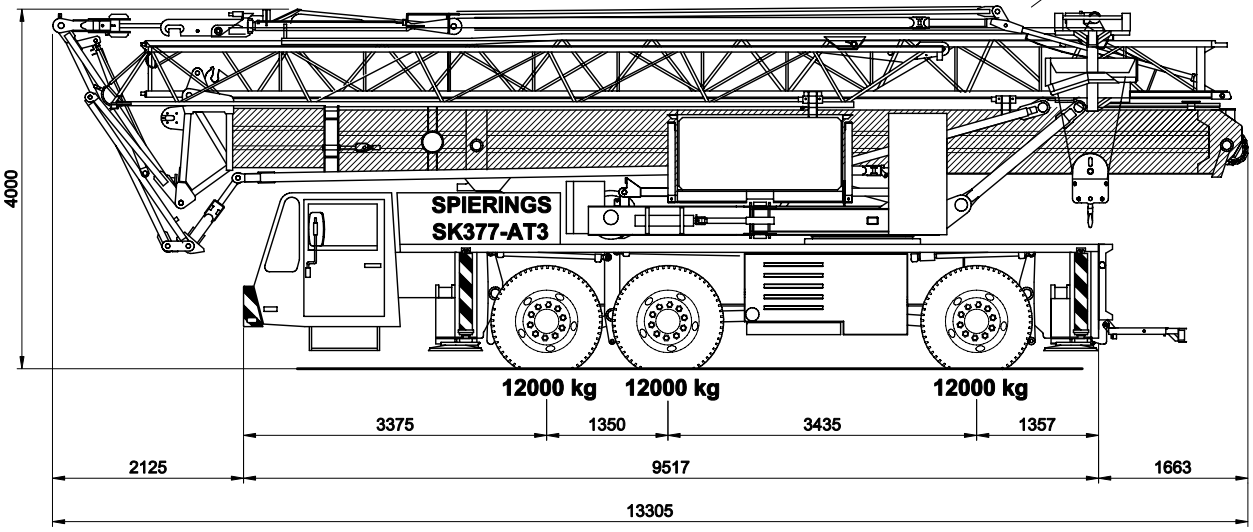

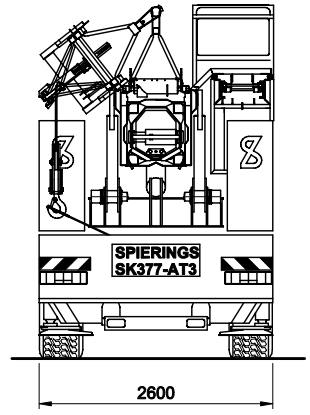

Gesamt Gewicht 36000 kg

SPIERINGS HYDRAULISCHER FALTKRAN
SK377-AT3

SPIERINGS
MOBILE CRANES
Merwedestraat 15
5347 KZ Oss NL
Tel. +31 (0)412-626964
Fax +31 (0)412-645299
www.spieringscranes.com

62-00377202

Änderungen vorbehalten

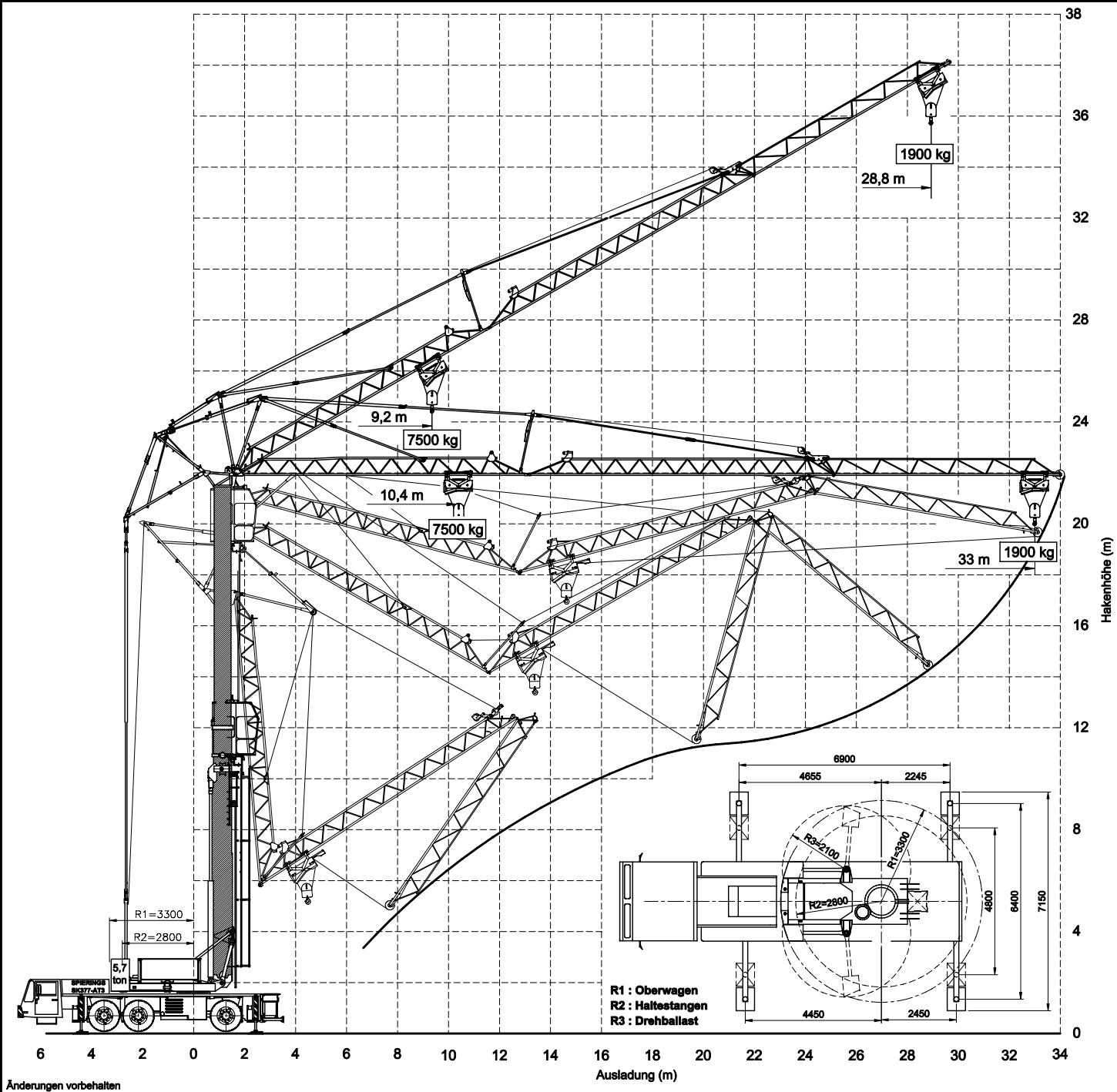

Änderungen vorbehalten

SPIERINGS

HYDRAULISCHER FALTKRAN
SK377 - AT3

377xxx

Aufstellvorgang des Kranes

Max. Eckdruck	**:**	**300 kN**
Abmessungen Abstützplatten	**:**	**750x600 mm**
Bodendruck	**:**	**0,67 N/mm²**

Ausleger innerhalb 360° Ausklappbar
30° Stellstellung aus dem Kranführerhaus
oder über Funkfernsteuerung durchzuführen

SPIERINGS
MOBILE CRANES
Merwedestraat 15
5347 KZ Oss NL
Tel. +31 (0)412-626964
Fax +31 (0)412-645299
www.spieringscranes.com

62-00377203

SPIERINGS

HYDRAULISCHER FALTKRAN

SK 377-AT3

377xxx

Traglasten

Abstützbasis 6,90 m x 6,40 m

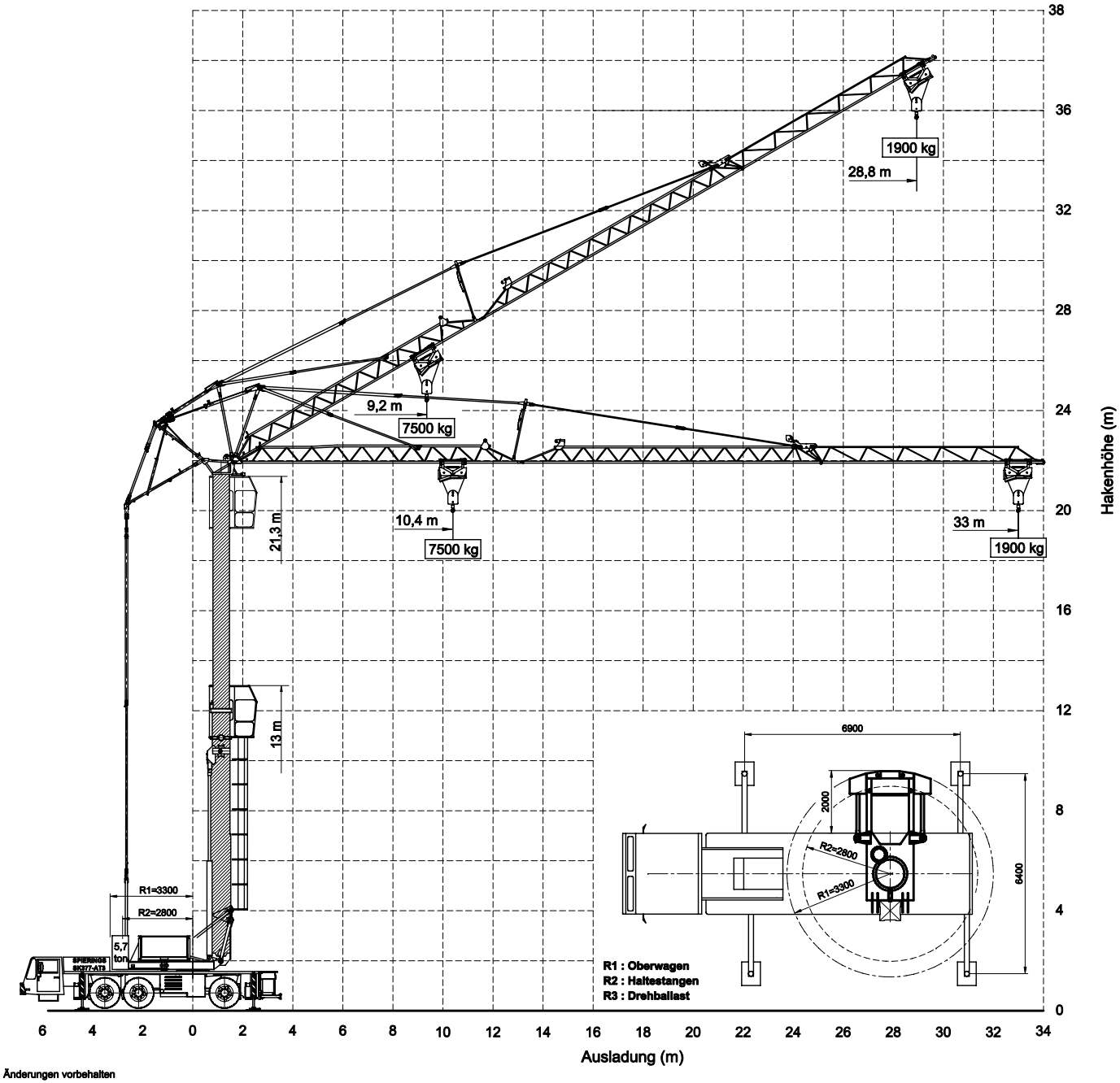

Änderungen vorbehalten

SPIERINGS
MOBILE CRANES
Merwedestraat 15
5347 KZ Oss NL
Tel. +31 (0)412-626964
Fax +31 (0)412-645299
www.spieringscranes.com

62-00377204

SPIERINGS

HYDRAULISCHER FALTKRAN

SK 377-AT3

377xxx

Traglasten

Abstützbasis 6,90 m x 4,80 m

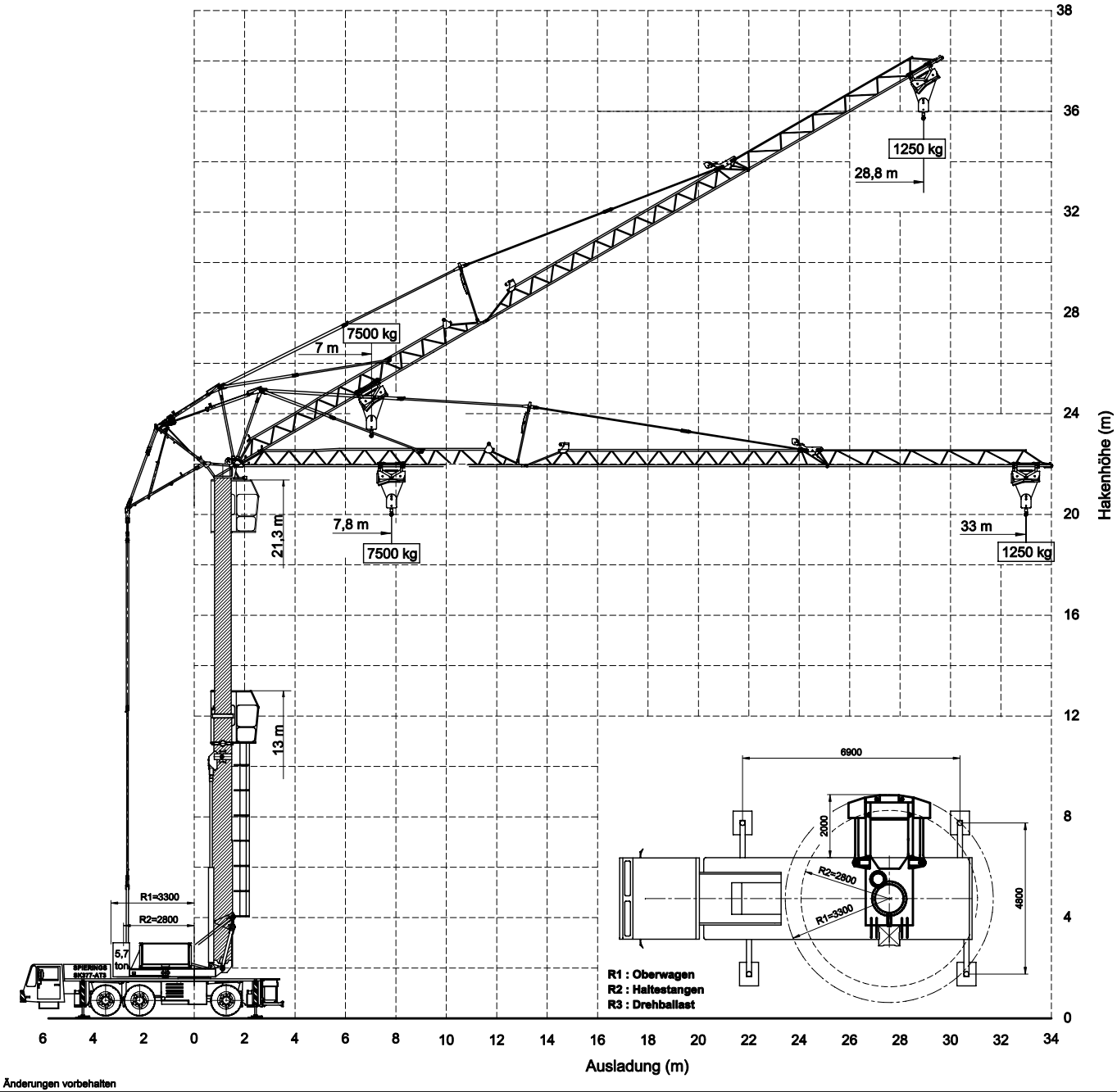

SPIERINGS
MOBILE CRANES
Merwedestraat 15
5347 KZ Oss NL
Tel. +31 (0)412-626964
Fax +31 (0)412-645299
www.spieringscranes.com

62-00377205

Änderungen vorbehalten

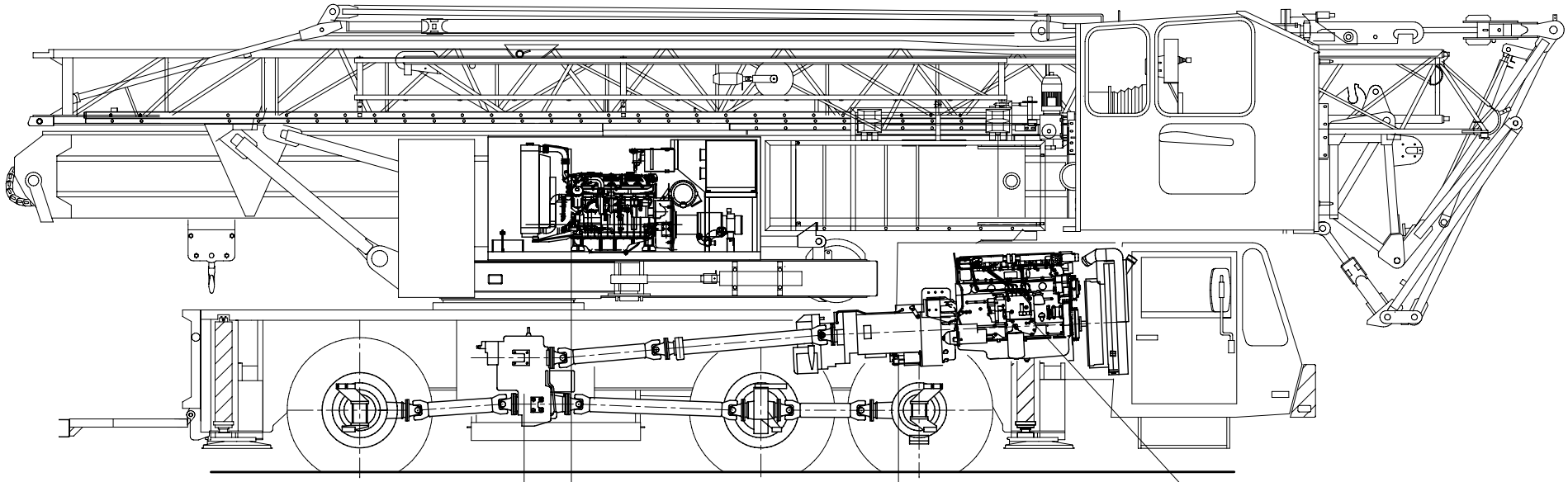

Verteilergetriebe:
STEYR VG1600/396
Strassengang i=0,89
Geländegang i=1,54

Kran Dieselmotor:
John Deere 4045HF475
Leistung: 129 kW (2200 tpm)
Drehmoment: 700 Nm (1400 tpm)

Schaltgetriebe
ZF 16S151
Handgeschaltet
mit Luftbekräftigung
+ Einscheiben-Trockenkupplung

Unterwagen Dieselmotor
Euro IV
DAF: PR 265 (9,2 ltr)
Leistung: 265 kW (2200 tpm)
Drehmoment: 1450 Nm (1700 tpm)

Achse 1 : Lenktriebachse (i=7,29)
Achse 2 : Lenkachse
Achse 3 : Lenktriebachse (i=7,29)
Hydro-pneumatisch Federung auf allen Achsen, ausgenutzter Hub: 247 mm

Reifen : 445/75 R22,5
Max. Geschwindigkeit : 85 km/uur
Min. Geschwindigkeit (Motordrehzahl 1000 tpm) : 1,8 km/uur
Gesamtgewicht : 36000 kg

SPIERINGS
MOBILE CRANES
Merwedestraat 15
5347 KZ Oss NL
Tel. +31 (0)412-626964
Fax +31 (0)412-645299
www.spieringscranes.com

Antriebslinie Spierings Faltkran
SK377-AT3

62-00377206

Änderungen vorbehalten

SPIERINGS

HYDRAULISCHER FALTKRAN

SK 377-AT3

377xxx

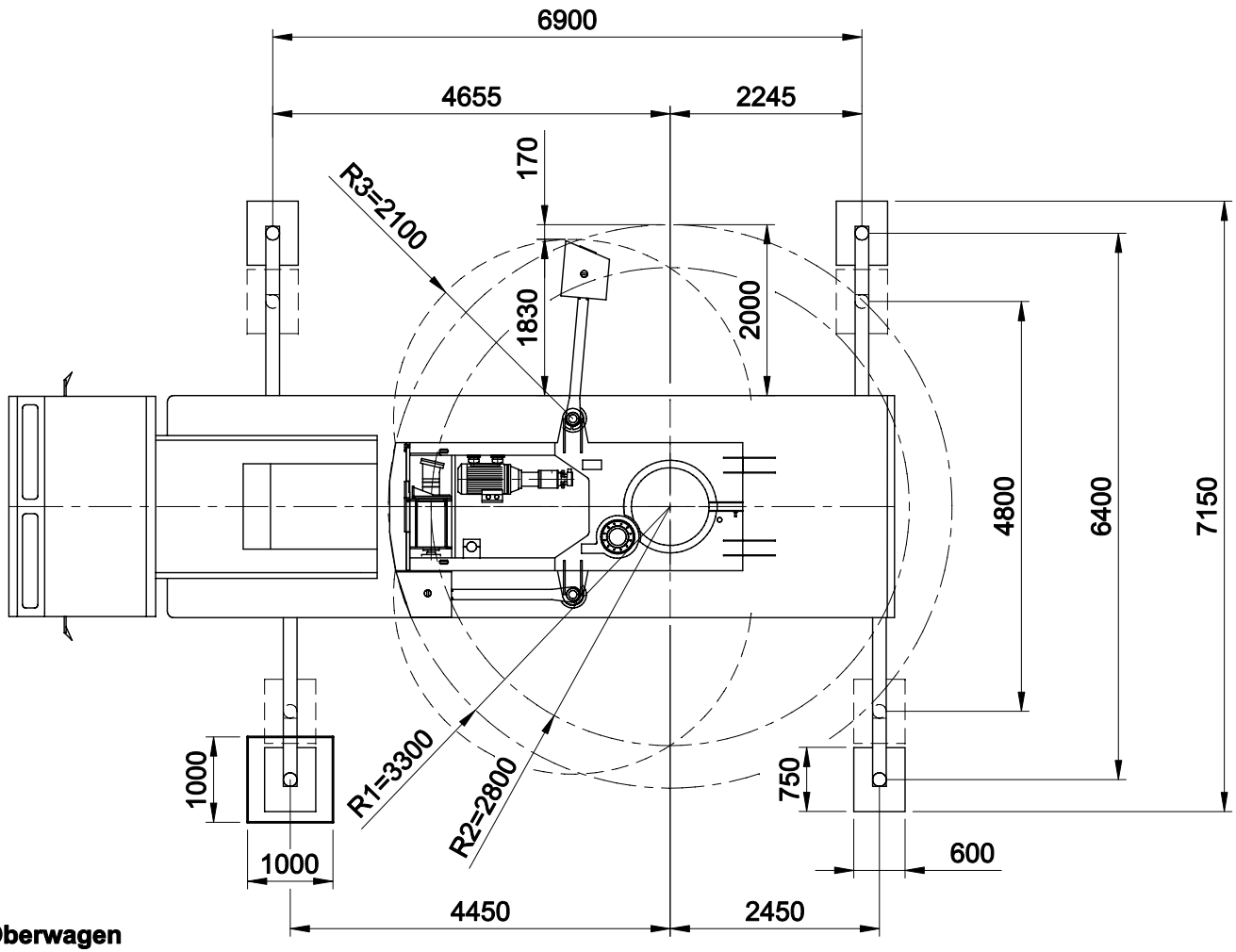

Abstützbasis	
Max. Eckdruck	300 kN
Abstützplatten	750x600 mm
Bodendruck	0,67 N/mm²
Unterlegplatten	1000x1000 mm
Bodenfläche	1,00 m²
Bodendruck	0,30 N/mm²

R1 : Oberwagen
R2 : Haltestangen
R3 : Drehballast

Änderungen vorbehalten

SPIERINGS
MOBILE CRANES
Merwedestraat 15
5347 KZ Oss NL
Tel. +31 (0)412-626964
Fax +31 (0)412-645299
www.spieringscranes.com

62-00377207